AEG

Einbaubackofen

BSK998230M

Steamify®: Die automatische Dampfzufuhr.
Mit Steamify® kochen auch Sie Ihre gewohnten Rezepte mit Dampf – für die tägliche Profiküche. Sie wählen die Temperatur und Ihr Ofen fügt automatisch die richtige Menge an Dampf hinzu.

Produktvorteile & Ausstattung

Steamify®: Die automatische Dampfzufuhr.
Mit Steamify® kochen auch Sie Ihre gewohnten Rezepte mit Dampf – für die tägliche Profiküche. Sie wählen die Temperatur und Ihr Ofen fügt automatisch die richtige Menge an Dampf hinzu.

SousVide: Schonendes Garen im Vakuum
Vakuumierte Speisen werden bei konstant niedrigen Temperaturen zwischen 50 °C und 95 °C schonend gegart. Die Aromen bleiben erhalten und vereinen sich zu einem außergewöhnlichen Geschmackserlebnis. Sous Vide bringt Technologie in Restaurant-Qualität in Ihr Zuhause und ermöglicht es Ihnen, Gerichte

SmartKitchen: Die intelligente Küche mit Connectivity
Regulieren Sie die Temperatur und behalten dabei den Garvorgang immer im Blick. Sie entscheiden wann und wie Sie diesen beenden - auch wenn Sie gerade nicht in der Küche sind. Einfach per My AEG Kitchen App oder Sprachsteuerung. Die WiFi-Vernetzung Ihres Backofens über WLAN macht es möglich.

Kerntemperatursensor: Punktgenaues Garen
Der Sensor überwacht die Kerntemperatur im Inneren des Gerichts. Sobald die voreingestellte Temperatur erreicht ist, schaltet sich Ihr Ofen ab. So garen Sie beispielsweise Ihr Steak mühelos und auf den Punkt genau Medium, Rare oder Well-Done.

Premium Drehwähler: Bedienkomfort mit Berührungssensor.
Keine weiteren Knöpfe, kein überladenes Bedienfeld. Auf dem großen Farbdisplay führt Sie der Drehwähler intuitiv und schnell durch das Einstellungsmenü. Erklärungen zu einzelnen Menüoptionen können bei Bedarf abgerufen werden. Und Software-Updates stehen bequem über Ihr WiFi zur Verfügung.

- Made in Germany
- SteamPro Multi-Dampfgarer mit Sous Vide
- WLAN-fähiger Backofen, steuerbar über My AEG Kitchen App
- Dampfreinigung
- Feuchtigkeitssensor für exakte Dosierung des Dampfanteils
- SoftClosing
- MaxiKlasse™ - Extra großer Garraum (70 Liter)
- Premium-Drehwähler mit Berührungssensor
- CamCook®: Erkennt das Gericht und sendet die Wunscheinstellungen an den Ofen
- Elektronikuhr mit Timerfunktionen
- Elektronische Temperaturregelung
- Temperaturbereich von 30°C - 230°C
- Kerntemperatursensor
- Temperaturvorschlag
- Kochassistent
- Restwärmeanzeige und -nutzung
- Automatische Abschaltung für Backofen
- Türkontaktschalter für Licht
- Leichtreinigungstür und -ausstattung
- Glatte Innenwände aus Longclean-Emaille
- Einhängegitter mit Einschubhilfe
- Türverglasung: SafeToTouch Plus
- Antifinger Edelstahl-Beschichtung
- Grillheizstab
- Kindersicherung
- Kühlgebläse
- Schnellaufheizung zuschaltbar
- Externe Dampferzeugung
- Entnehmbarer Wassertank (0,95 l)
- Akustisches Signal für „Wassertank leer“

AEG

Einbaubackofen

BSK998230M

Technische Daten

Bauart	Einbaubackofen
Gerätetyp	SteamPro Multi-Dampfgarer mit Sous Vide
Energieffizienzklasse	A++(Spektrum A+++ bis D)
Reinigung	Dampf
Bedienung	Premium-Drehwähler mit Berührungssensor und TFT-Farbdisplay
Einbaumaße HxBxT (mm)	590x560x550
Temperaturbereich	30°C - 230°C
Mitgeliefertes Zubehör	Snapper kit, Teststreifen Wasserhärtegrad
Nettovolumen Backraum (L)	70
Farbe	Edelstahl mit Antifingerprint
Gerätemaße HxBxT (mm)	594x595x567
Beheizungarten	Gratinieren, Unterhitze, Brotbackstufe, Ober-/Unterhitze, Auftauen, Gärstufe, Dörren, Tiefkühlgerichte, Dampfgaren, Grillstufe 1, Feuchtigkeit hoch, Feuchtigkeit niedrig, Feuchtigkeit mittel, Warmhalten, Feuchte Umluft, Pizzastufe, Teller wärmen , Einkochen, Bio-Garen, Sous Vide-Ofenfunktion, Regenerieren, Steamify, Heißluft mit Ringheizkörper, Umluftgrillen, Joghurt Funktion
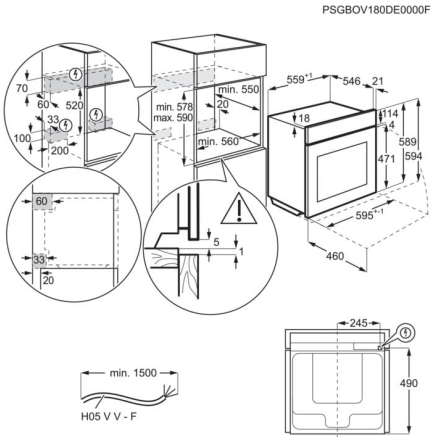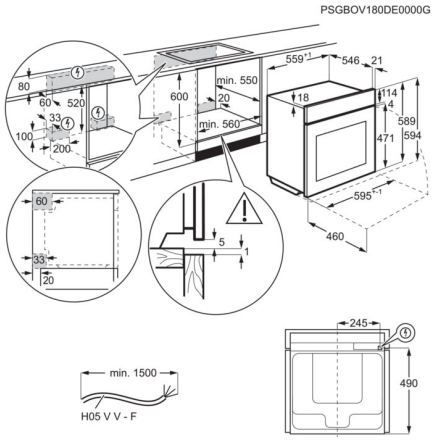
Anschlusswert (Watt)	3500
Leistung Grill (Watt)	2300
PNC	944 188 451
EAN-Nummer	7332543755615
Volt	230
Absicherung (A)	16
Bruttogewicht (kg)	39.5
Nettogewicht (kg)	38.5
Energieverbrauch konventionell (kWh)	0.99
Energieverbrauch Umluft/Heißluft (kWh)	0.52
Beleuchtungsart	2, seitlich Halogen, oben Halogen
Beleuchtung (Watt)	65
Anschlusskabel	ja
Netzstecker	Schuko-Stecker
Kabellänge (m)	1.5
Product Partner Code	K - Customer Specific KRT